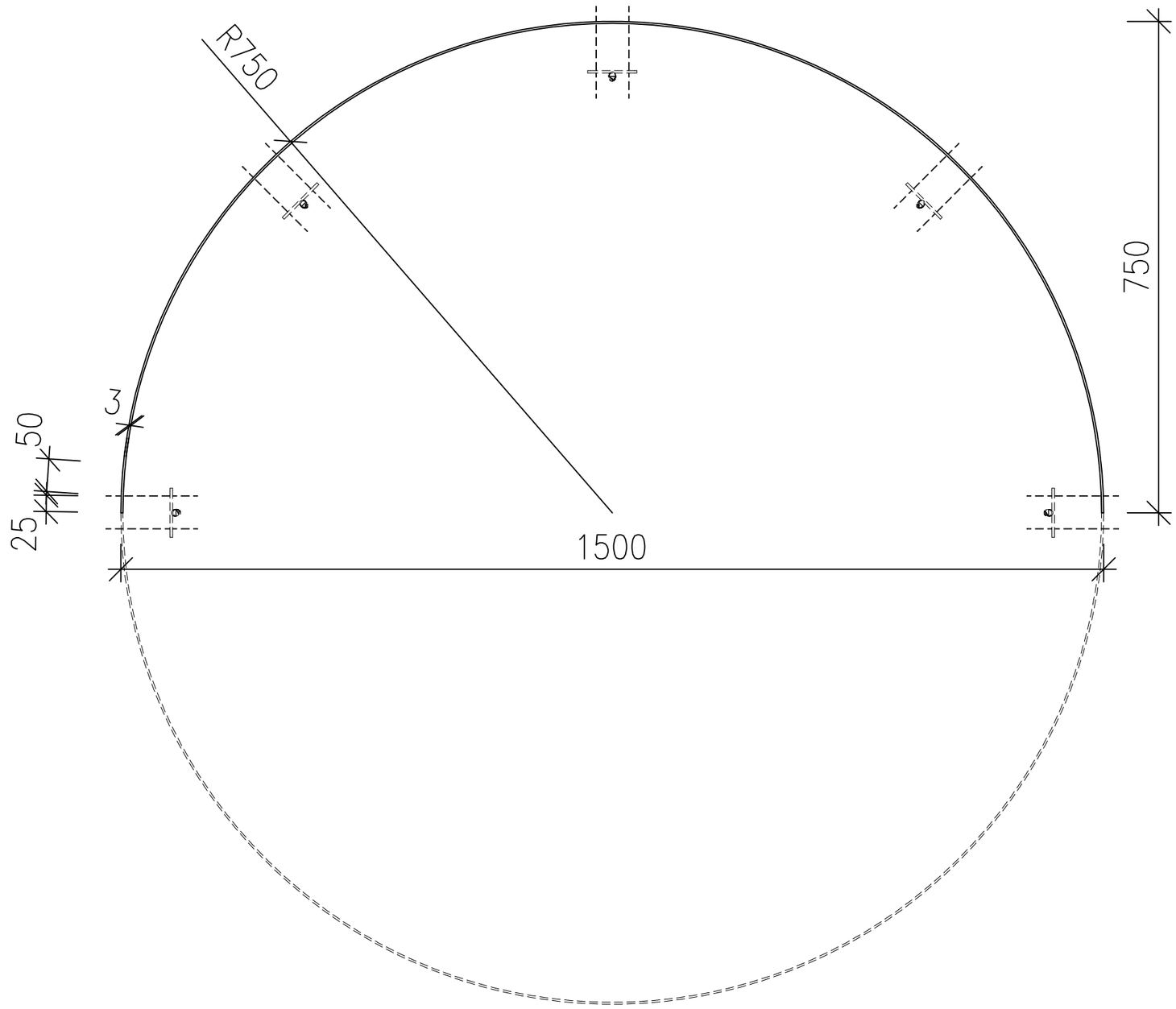

Zahradní obrubník CORTEN Ø 150 cm - s montážními otvory

ZÁMEČNICTVÍ PLUHAŘ