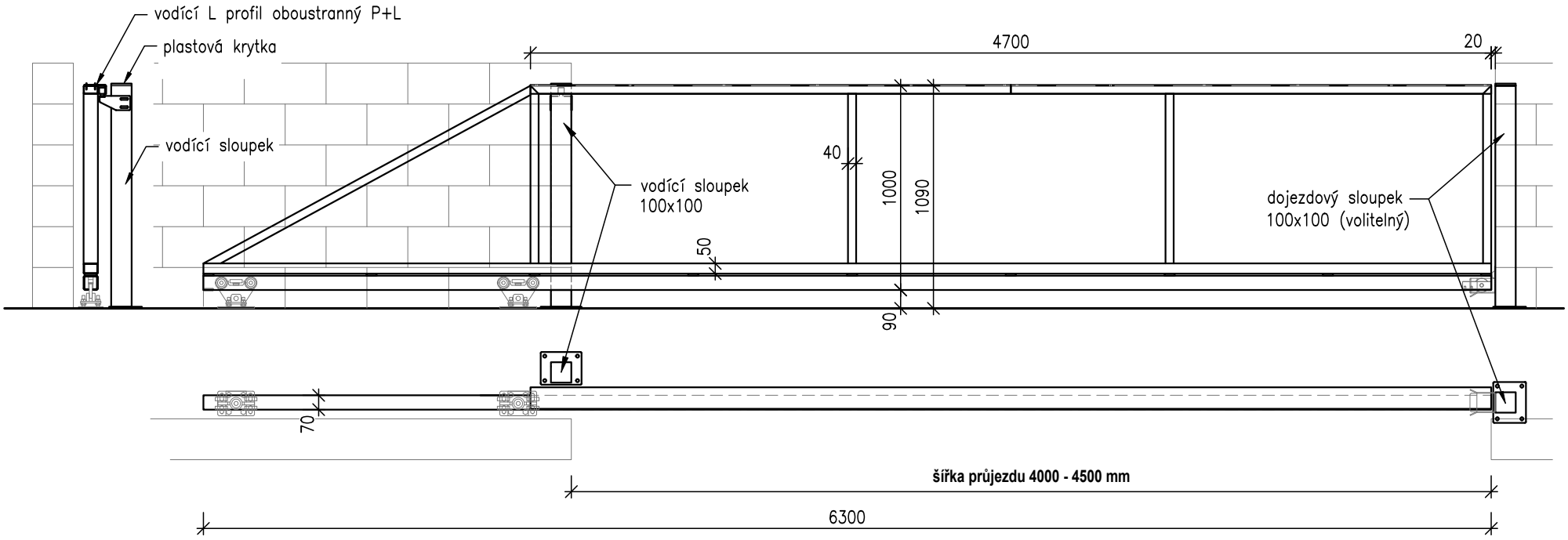

Samonosná posuvná brána š. 400 - 450 cm x v. 100 cm- zděný plot

ZÁMEČNICTVÍ PLUHAŘ