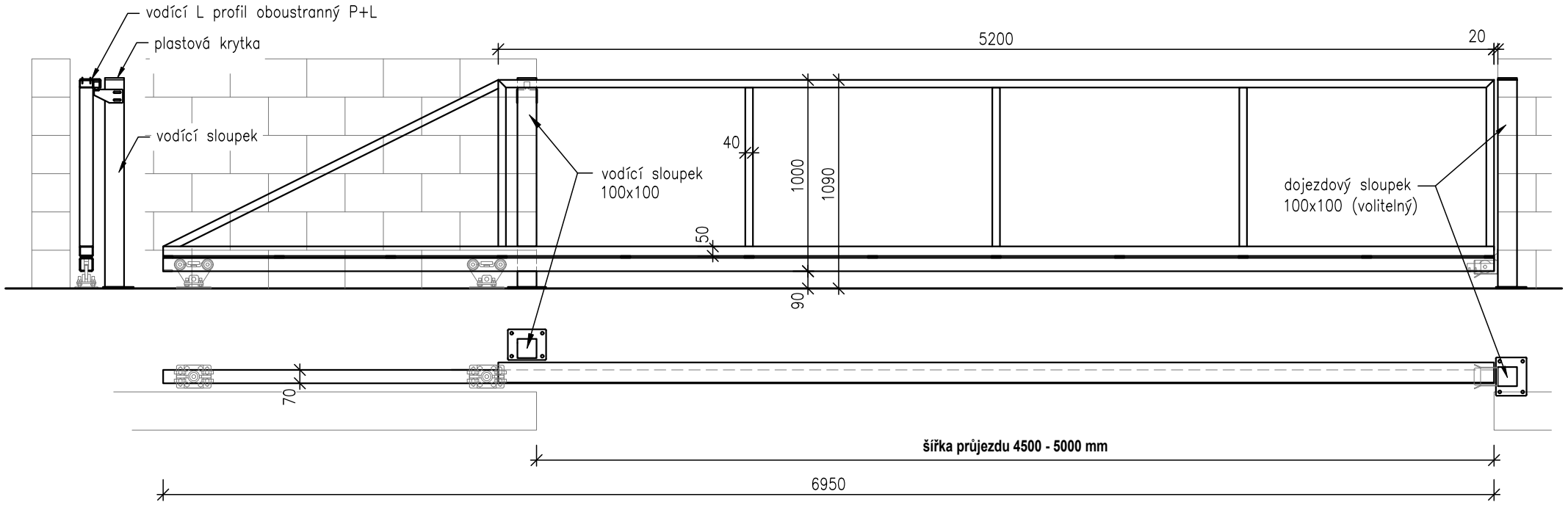

Samonosná posuvná brána š. 450 - 500 cm x v. 100 cm - zděný plot

ZÁMEČNICTVÍ PLUHAŘ