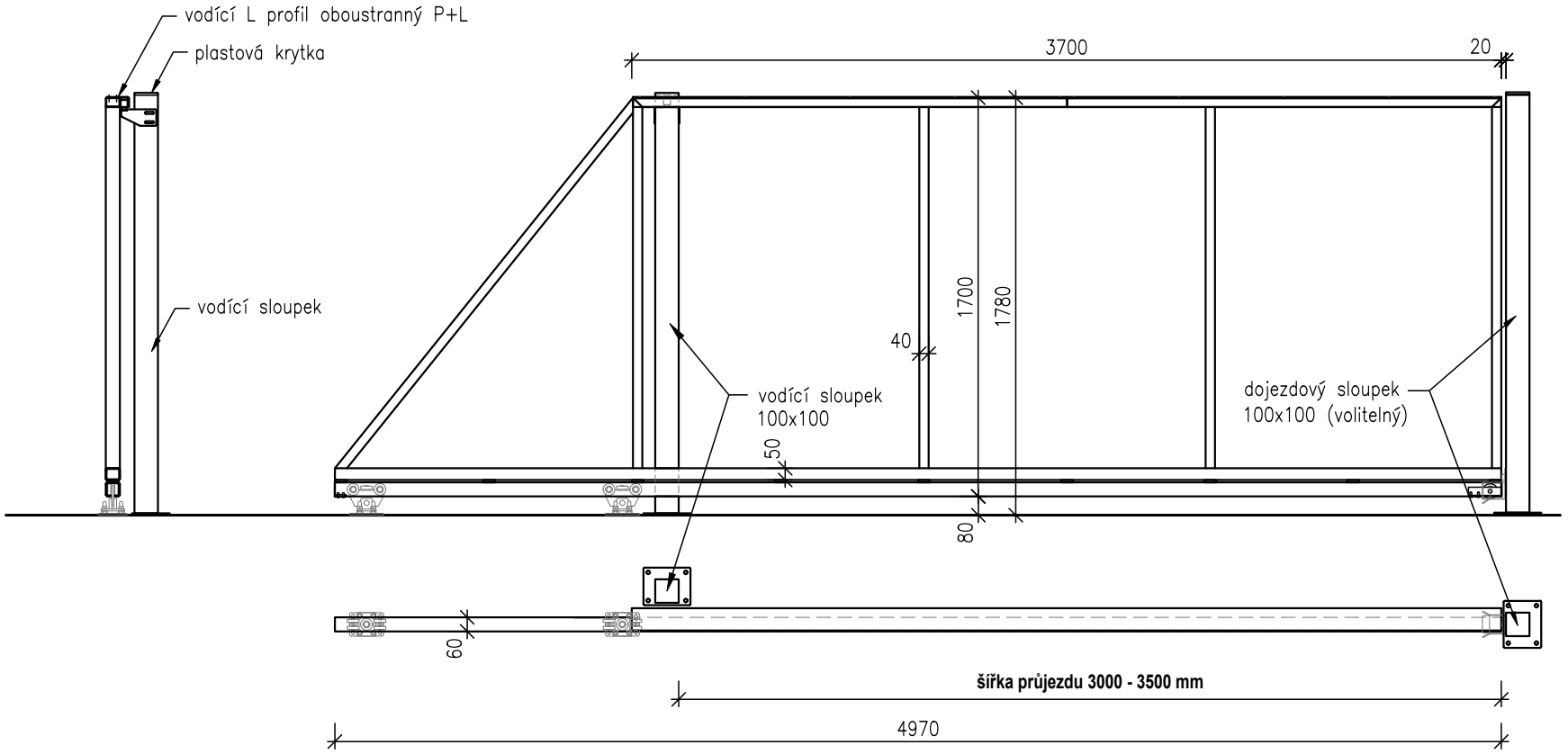

Samonosná posuvná brána š. 300 - 350 cm x v. 170 cm

ZÁMEČNICTVÍ PLUHAŘ