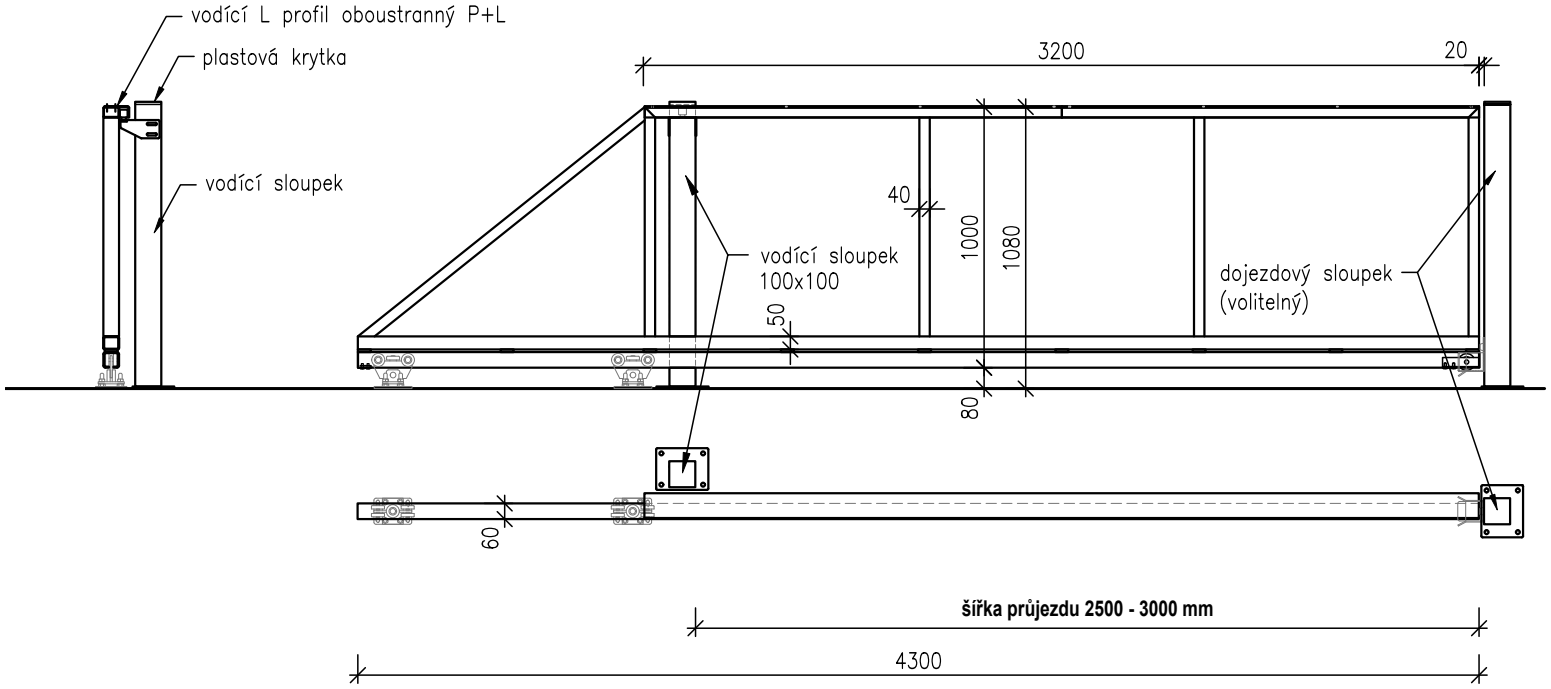

Samonosná posuvná brána š. 250 - 300 cm x v. 100 cm

ZÁMEČNICTVÍ PLUHAŘ