

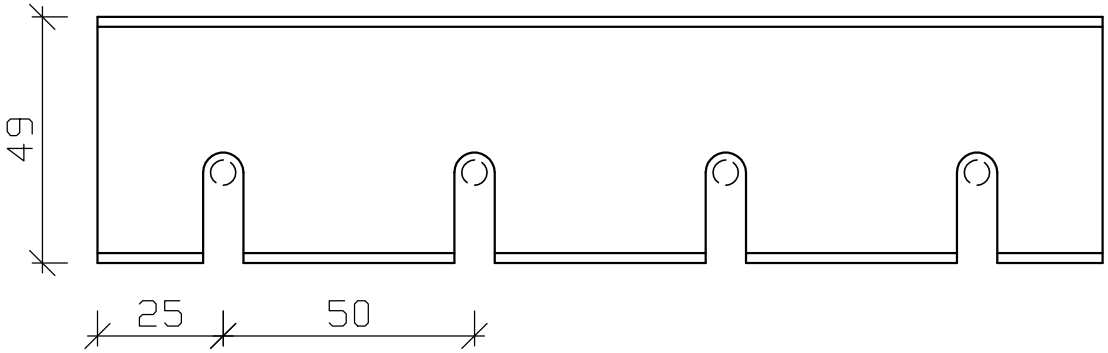

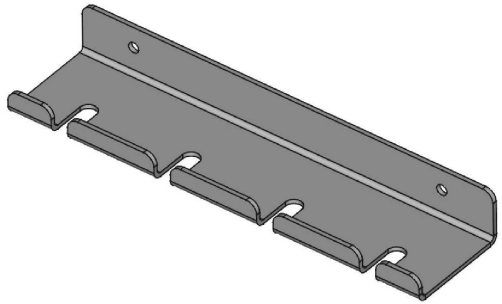

Nerezový držák na 4 ks opékacích vidlic

ZÁMEČNICTVÍ PLUHAŘ