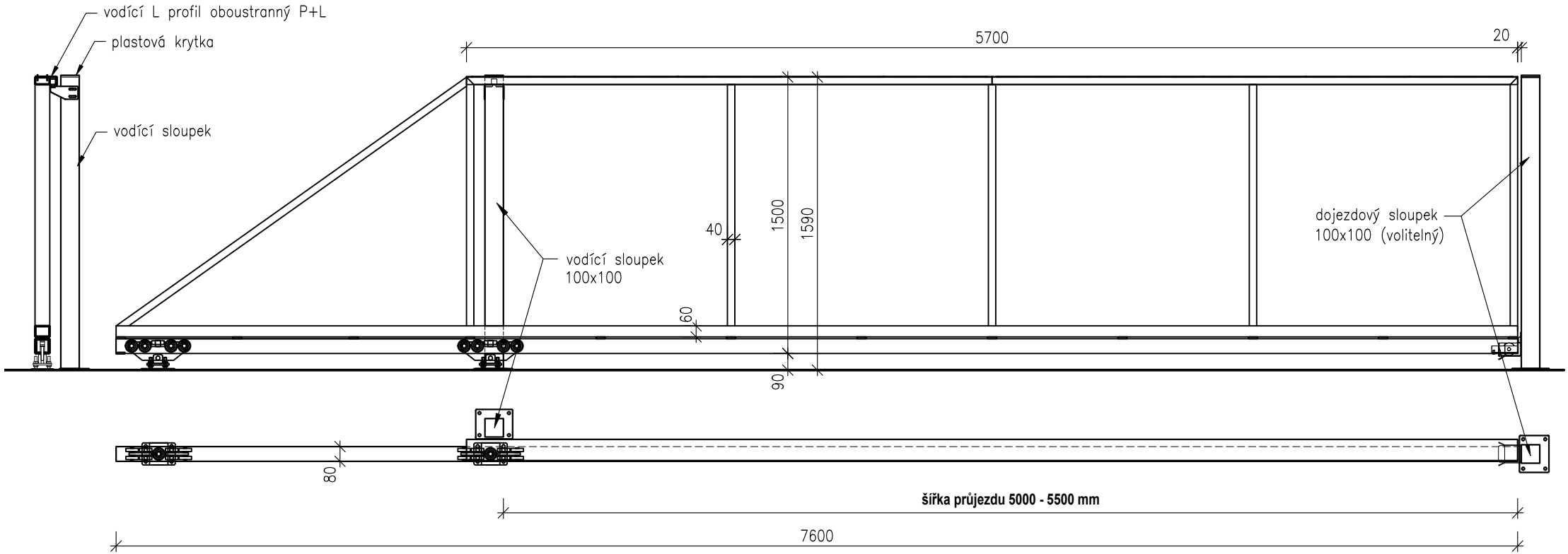

Samonosná posuvná brána š. 500 - 550 cm x v. 150 cm

ZÁMEČNICTVÍ PLUHAŘ