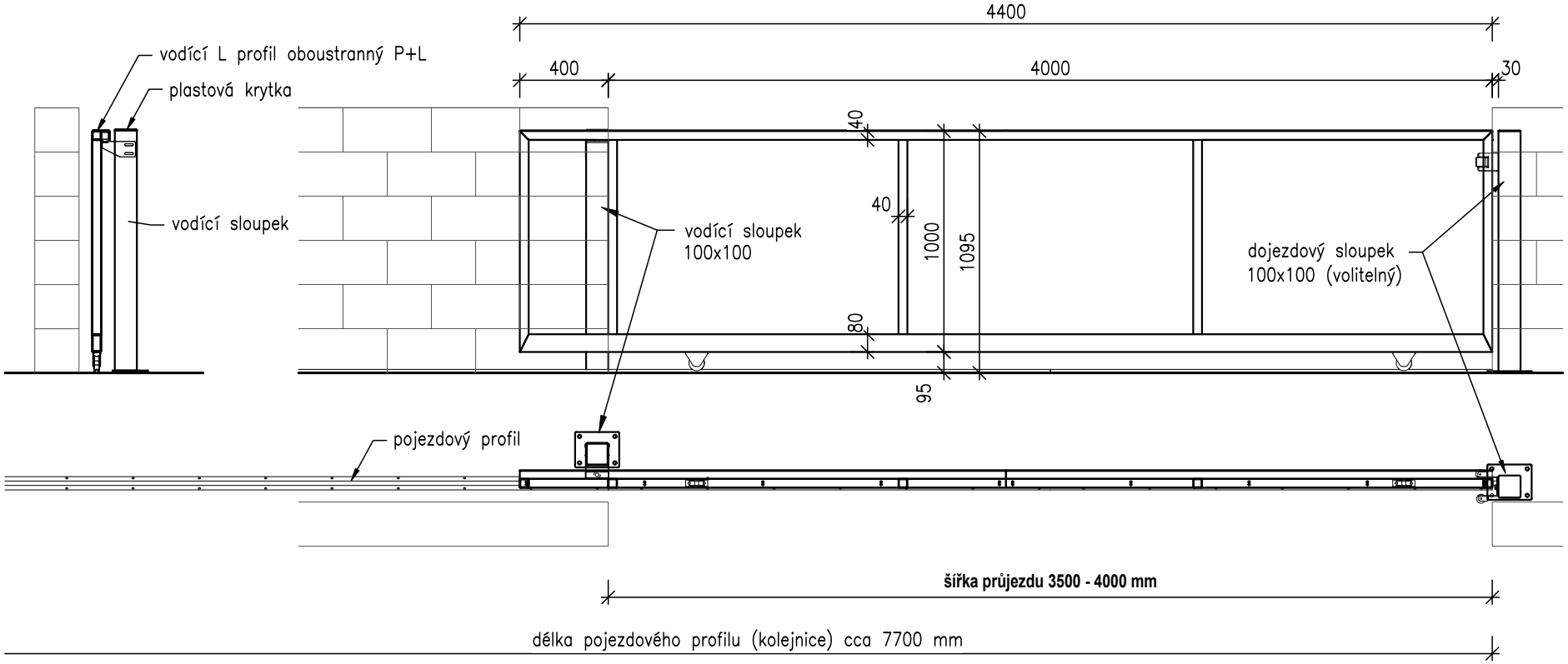

ZÁMEČNICTVÍ PLUHAŘ