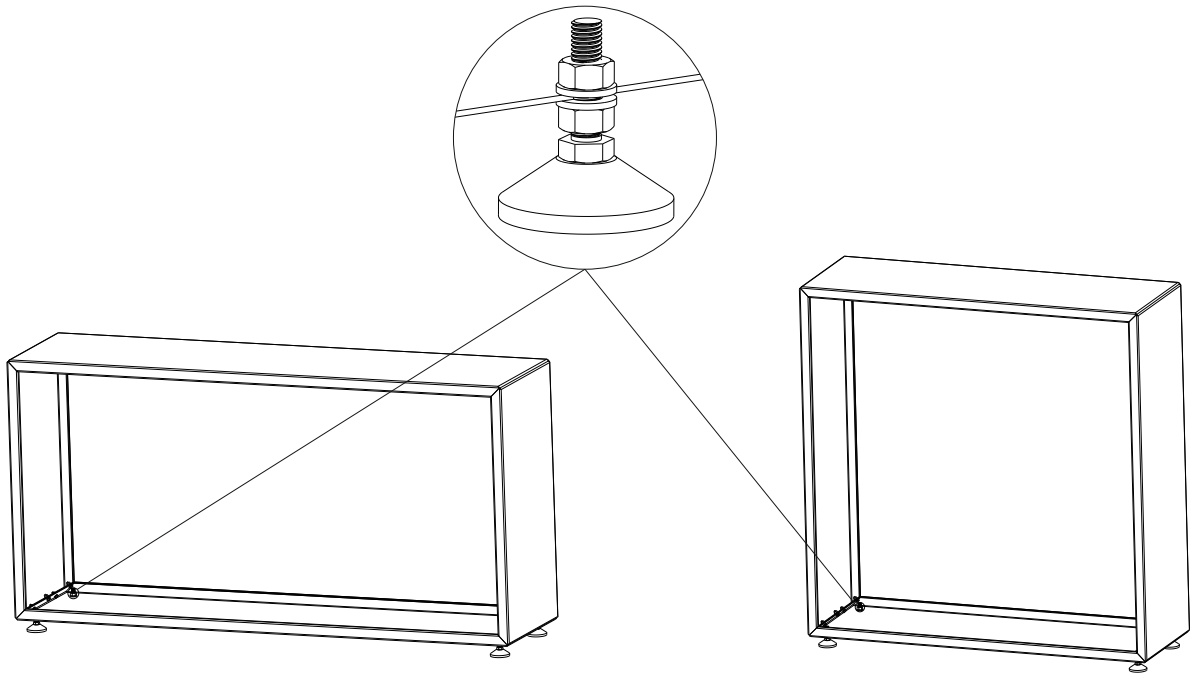

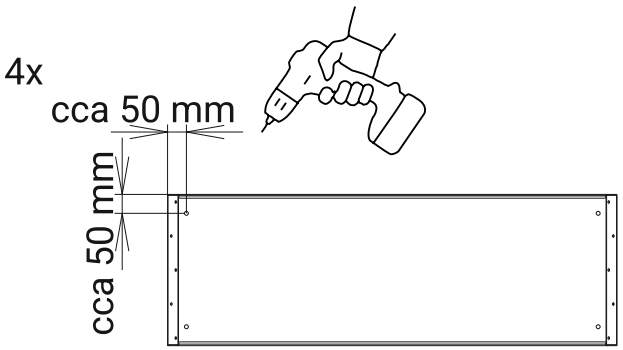

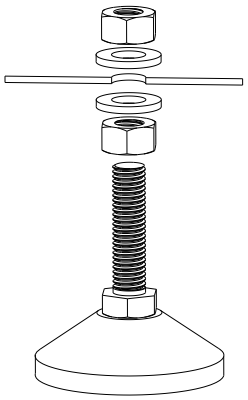

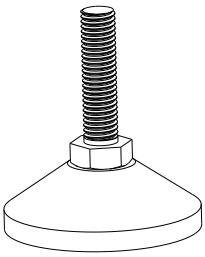





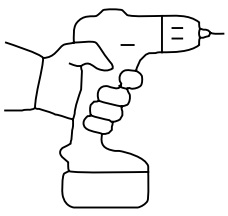

FLEXORA
MONTÁŽ REKTIFIKAČNÍCH (”ŠTELOVACÍCH”) NOŽIČEK

ZÁMEČNICTVÍ PLUHAŘ