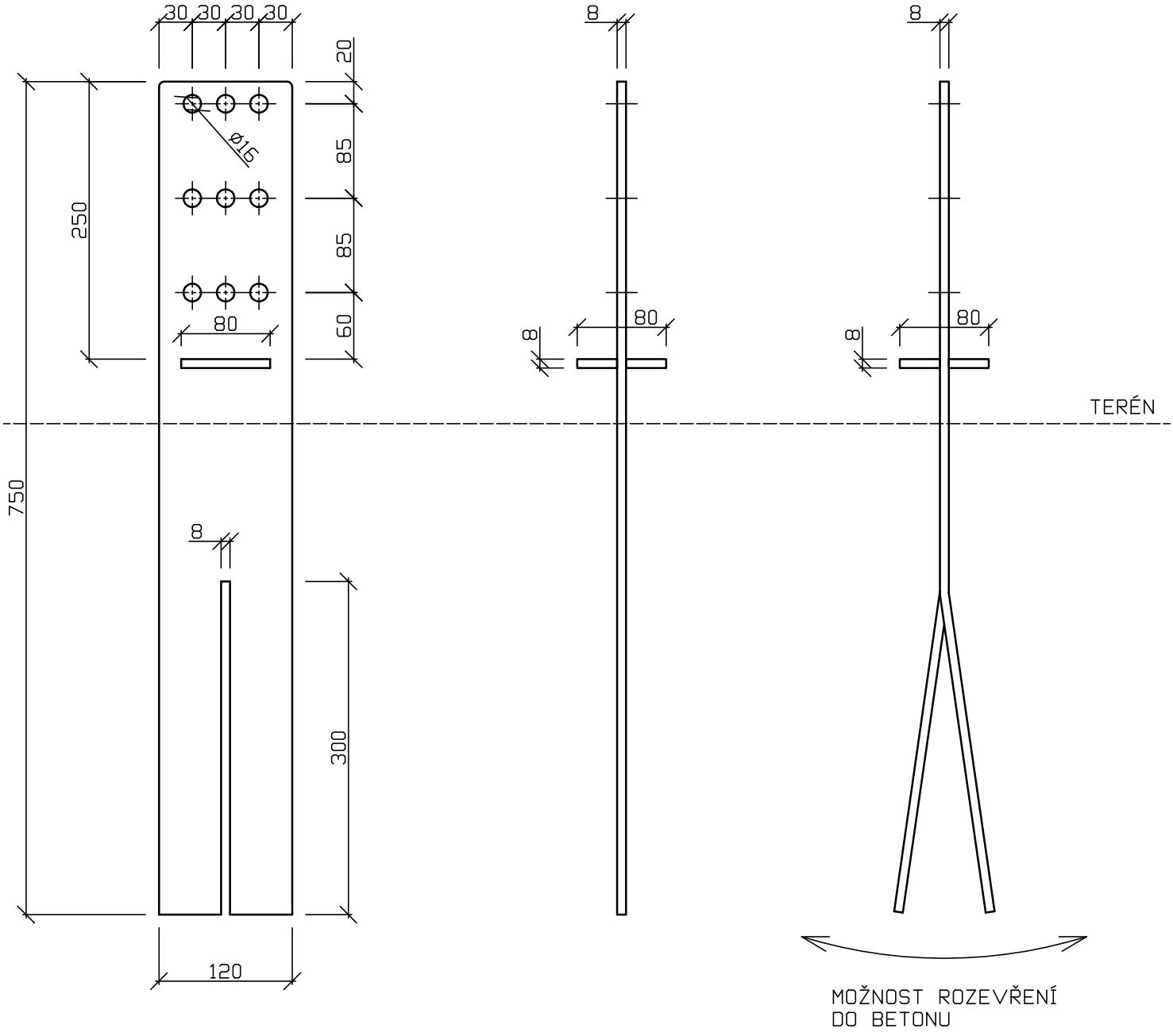

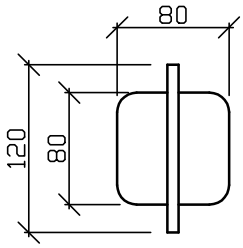

ZÁMEČNICTVÍ PLUHAŘ