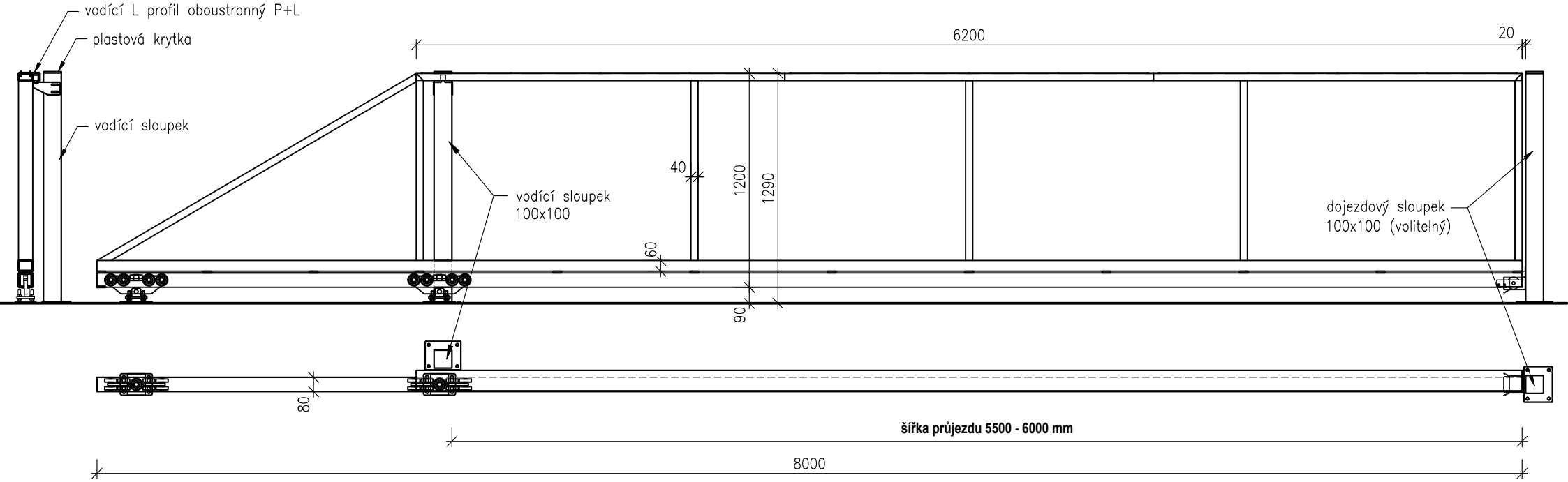

Samonosná posuvná brána š. 550 - 600 cm x v. 120 cm

ZÁMEČNICTVÍ PLUHAŘ